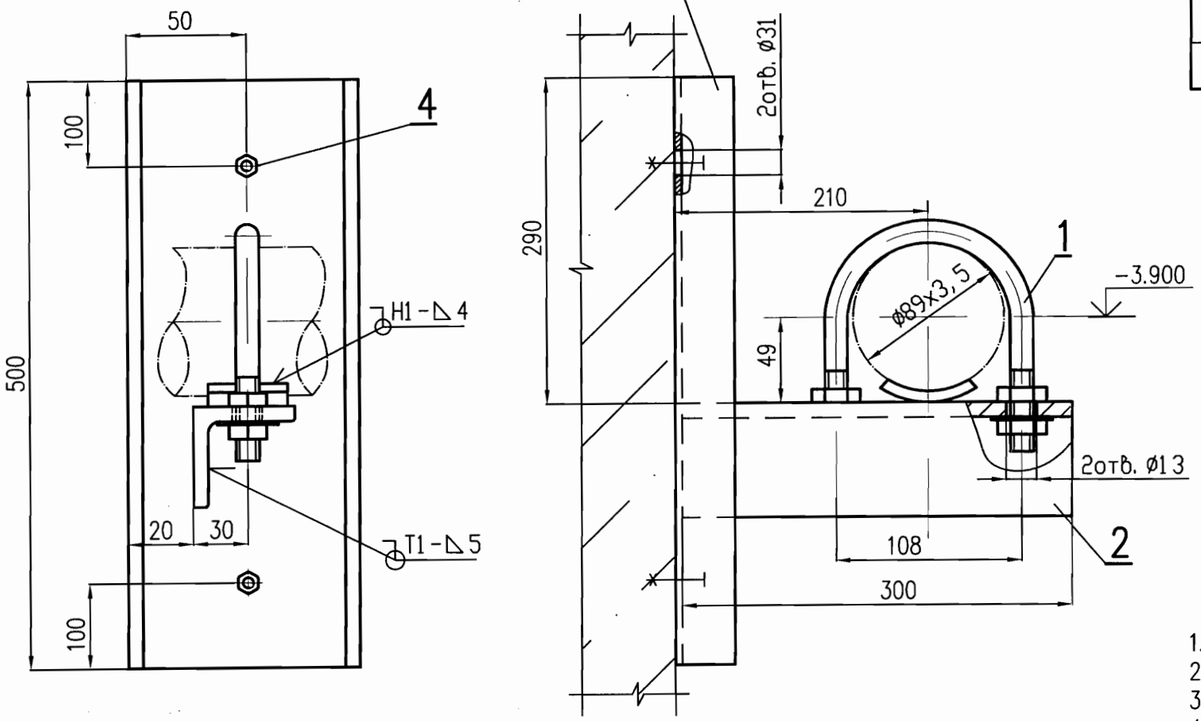

Спецификация

Поз.	Обозначение	Наименование	Кол.	Материал	Масса, кг		Примечание
					ед.	общ.	
1	09 ОСТ34-10-620-93	Опора 89У	1	Сборный	0,35	0,35	
2	ГОСТ 8509-72	Уголок 50х50х5, L=300	1	Ст3сп5 ГОСТ535-88	1,13	1,13	
3	ГОСТ 8240-89	Швеллер 10 L=500	1	Ст3сп5 ГОСТ535-88	4,3	4,3	
4	ГОСТ 5915-70	Гайка М30	2	Ст25 ГОСТ1050-88	0,22	0,44	
	ГОСТ 9467-75	Наплавленный металл		УОНИИ 13/45		0,1	

Итого: 6,32 кг

1. Спецификация составлена на один комплект.
2. Изготовить 2 комплекта каждой из опор.
3. Монтажно-сборочный чертеж N 09062-26-00-ТМ6 л.3-10.
4. Сварку производить по ГОСТ 5264-80 электродом Э-42А ГОСТ 9467-75.
5. Поверхности скольжения зачистить до металлического блеска и натереть графитом.
6. Отверстия ø13 и 31 выполнить по месту.

ОАО «НИАЭП»
АРХИВНЫЙ ЭКЗ.
Инв. № 40845

Инв.N подл. | 0109062.296
Подпись и дата
Взам. инв.N

Изм.	Кол. уч.	Лист	N док.	Подп.	Дата
3	–	Зам.	1312-11		12.12

09062-26-00-ТМ6

Ростовская АЭС энергоблок N 3

РДЭС. Ячейки N 1, 2, 3

Стадия	Лист	Листов
Р	49	

Н. контр.	Ермина	12.12
Проверил	Анисимов	12.12
Разраб.	Ярыгина	12.12

Опора скользящая направляющая N 150, 151

ЗАО "Сельэнергопроект" Москва 2011

Подпись ответственного:

File- 09062-26-00-ТМ6-49_и3